大会結果

【女子の部】

開催期日　2024年3月3日(日)
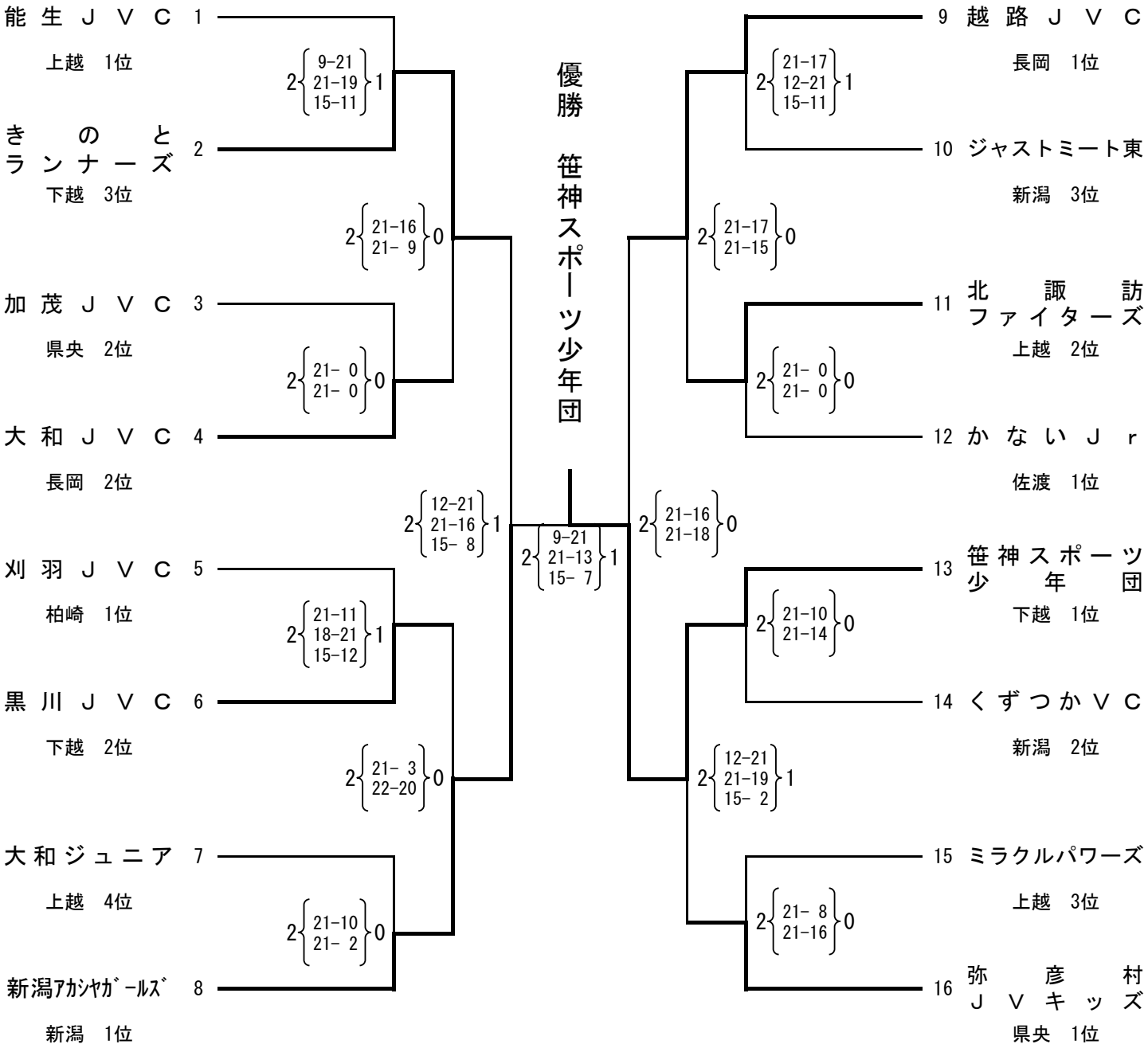
A・B・C・Dコート　新潟市東総合スポーツセンター